荷田歯科 kada dental
荷田歯科機器・器具・用品の通販

XIV 構成一覧

番号	名称	仕様	数量	備考
1	検査ランプ	LED-5W	1	
2	電源アダプター	4.2V-3A	1	
3	付属品	口 固定式フロアスタンド 口 昇降式フロアスタンド 口 テーブルクリップ 口 壁用クリップ 口 ガイドレールクリップ	1	
4	標準部品	口 M6×12mm ハンド ネジ	1	
		口φ3×6mm 皿頭 タッピングねじ	5	
5	リモコン	—	1	
6	取扱説明書	A5	1	
7	認証	—	1	

2025年2月28日 バージョン1

KD-2005W-4　　診察用ランプ

取扱説明書



NANJING YANAN SPECIAL LIGHTING FACTORY

荷田歯科 kada dental
荷田歯科機器・器具・用品の通販

目次

I 概要 1

II 性能概要 1

III 主な技術仕様 1

IV 安全上の注意事項および記号の説明 1

V 動作環境 2

VI 製品のインターフェース 3

VII 使用方法 4

VIII 注意事項 6

IX 問題の解決策 7

X 電球の交換 8

XI アフターサービスおよび保証 8

XII 輸送および保管条件 8

XIII 保証書およびメンテナンスカード 9

XIV 構成一覧 10

荷田歯科 kada dental
荷田歯科機器・器具・用品の通販

X 電球の交換

電球はLED光源であり、通常の寿命は最大10,000時間ですので、通常は交換の必要はありません。万が一故障した場合は、速やかにメーカーにご連絡の上、対応をお願いいたします。

XI アフターサービス

◆製品の保証期間は18ヶ月です

◆保証期間中は、保証書と
購入時の領収書をご提示いただければ、
品質上の問題が生じた場合、無料のメンテナンスサービスを提供いたします。

◆電球は消耗品です。

◆お客様ご自身で機能を改造し、その結果動作しなくなった場合は、
保証の対象外となります。

◆製品に記された型番、シリアル番号、製造年月日などの表示が改ざん、削除、移動、または判読不能となっている場合、
無償の保証サービスは提供されません。

◆落下、圧迫、水没、湿気などの人的要因による故障は、保証の対象外となります。

◆製造日はラベルに記載されており、耐用年数は5年です。弊社では
生涯メンテナンスを提供いたします。

XII 輸送および保管条件

周囲温度：-40℃～55℃

相対湿度：30%～80%

気圧：500hpa～1060hpa

I 概要

KD-2005W-4 診察灯（以下、「診察灯」という）は、5W の国際ブランドの高出力 LED を光源として採用しており、高輝度、高演色性、高鮮明度を特徴としています。 光学設計により、配光は均一で、照明対象の像は鮮明かつ明るく、温度上昇もありません。本製品は、ランプヘッド、ランプポール、制御ボックス、および電源アダプターで構成されています。

本製品の明るさは調整可能で、ホースは曲げることができ、多角度からの照明が可能です。デスクトップ型、ガイドレール型、壁掛け型、床置き型の付属部品からお選びいただけます。

本製品は、広範囲の電圧入力・低電圧出力の電源方式を採用しており、安定性、安全性、信頼性に優れた性能を発揮します。耳鼻咽喉科、美容医療、眼科など、医療分野の様々な外来診療科に適しています。

II 性能概要

この検査灯の設計および製造は、GB9706.1-2020「医療用電気機器 - 第1部：安全性 - 一般要件」に完全に準拠しており、安全性が確保されています。

III 主な技術パラメータ

1. アダプターの定格電圧：AC100～240V、50Hz/60Hz
2. 入力電力：≤10VA
3. 製品仕様：LED-5W
4. 製品の色温度：5300±500K

V 安全上の注意および記号の説明

1. 検査用ランプを使用する際は、火災、感電、または人身事故の危険を避けるため、常に基本的な安全上の注意事項に従ってください。
2. 取扱説明書をよくお読みになり、指示に従ってください。

荷田歯科 kada dental
荷田歯科機器・器具・用品の通販

3. ランプのメンテナンスは、専門の担当者が行う必要があります。作業者は、静電気防止リングを着用して作業を行うことをお勧めします。
4. 使用しないときは、主電源を切ってください。
5. ランプを清掃する前に、電源を切り、電源プラグを抜いてください。液体やスプレー式のクリーナーは使用しないでください。
6. 本製品を水の近くで使用しないでください。電源コードの上に物を置かないでください。
7. 電球を交換する前に、電源スイッチを切り、電源ケーブルをコンセントから抜いてください。
8. ランプの輝度は非常に高いため、目の損傷を防ぐため、正面から直視しないでください。
9. 記号の説明：



V 使用環境

周囲温度：-5℃～40℃
相対湿度：35%～75%
気圧：700hPa～1060hPa

5. 本機器以外の物品をランプ本体に吊り下げることは固く禁じられています。
6. 1日の使用終了後は、紫外線ランプを照射して除菌することができます。注：スプレー式の消毒液は使用しないでください。
7. 毎月、75%のアルコール綿を使用して、ランプ表面のほこりを拭き取ってください
[注：清掃の際は、液体がランプ内部に浸入しないようにしてください]。
8. 四半期ごとに、ランプのナット、スイッチ、明るさ、および異音について包括的な点検を行い、
異常が見つかった場合は、速やかに修理や調整を行ってください。
9. 電球は消耗品であり、一定の寿命があります。LED電球の通常の寿命は約10,000時間です。電球の使用期間に注意を払い、事前に準備をしておきましょう。
10. 点検用ランプの耐用年数は5年です。耐用年数が経過した後、廃棄する場合は、金属、電子部品、プラスチック、ガラスなどの材料について、地域の環境保護規制に従って統一的かつ厳格に処理し、それらの拡散や再利用を防ぎ、環境汚染のリスクを最小限に抑える必要があります。

IX 故障の判定と解消（専門的な操作が必要です）

現象	原因	解決策
ランプが点灯しない	1.電源線が 外れている。	通電している電源ラインに切り替えてください
	2.電源プラグが 電源ソケット⑨に正しく差し込まれていません。	電源プラグを再度差し込んでください
	3. ランプのスイッチが オンになっていません。	スイッチ⑥を押して 点灯させます
	4. 光のスポットが 最小になっています。	スポット調整用の リング②を回してスポットを拡大します
	5.ランプビーズが 破損しています。	同じ ものに取り替えてください。
	6.電源アダプターが 破損しています。	電源アダプターを 同じ仕様のものに交換してください。

荷田歯科 kada dental
荷田歯科機器・器具・用品の通販

5)底面のT字型の差し込み部分が緩んでいて所定の位置に固定できない場合は、ロックハンドル⑦を時計回りに回してください。また、ロックハンドルを緩めてランプ本体の傾きを調整し、その後ロックすることもできます。

6)位置の制限によりロックハンドル⑦が操作できない場合は、図4に示すように、ロックハンドル⑦を握り、ハンドルの向きを調整しながら外側へ持ち上げることができます。

、図4に示すようにハンドルの方向を調整しながら、ロックハンドル⑦を握って外側へ持ち上げることができます。手を離した後、ロックや解除などの操作を行うことができます。



図4

7)本診察灯は、リモコン操作機能を備えています。リモコンのボタンは、診察灯本体にあるボタンと同じ機能を備えています。リモコンの操作範囲は、受信機前面から3～5メートルです。

VIII 注意事項

1.本ランプは、取扱説明書の技術要件に従って組み立ておよび固定を行ってくださ

い。

2.ランプの設置および調整は、専門家が行ってください。

3.交換した古い電球は廃棄用バケツに入れ、むやみに捨てないでください。

4.複数のランプを併用する場合は、ランプヘッドやランプポールを強く引っ張らないでください

。

VI 製品のインターフェース

1. 診察用ランプの製品インターフェース（図1）：

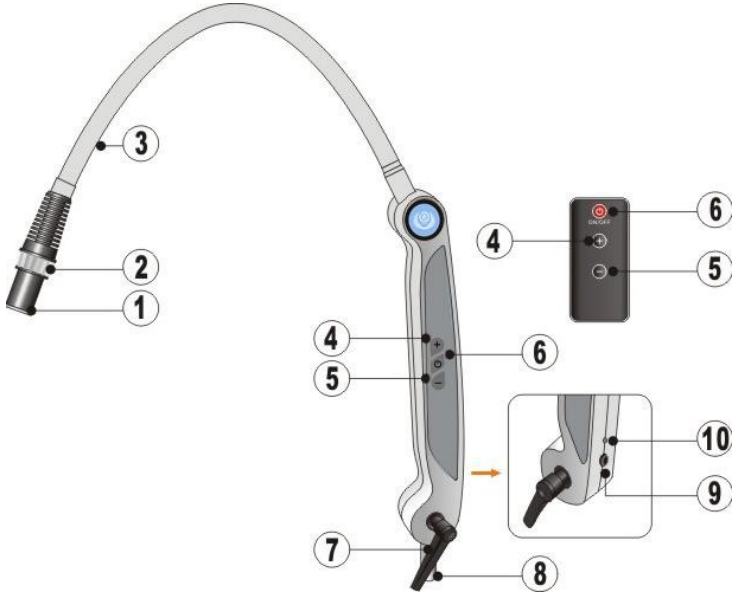

①ランプヘッド ②スポット調整リング ③ホース ④明るさアップ
⑤明るさダウン ⑥スイッチ ⑦ロックハンドル ⑧T字型プラグイン
⑨電源ソケット ⑩レシーバー

図1

2. 付属品インターフェース：

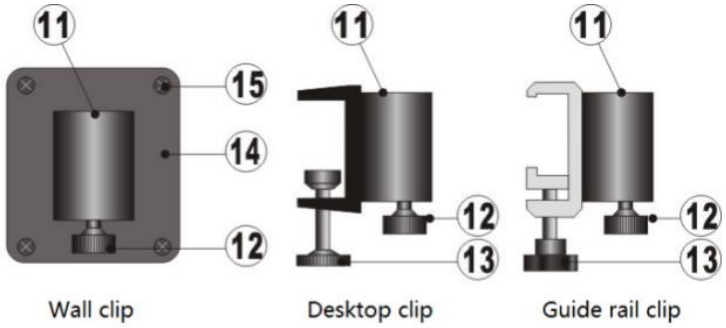

荷田歯科 kada dental
荷田歯科機器・器具・用品の通販

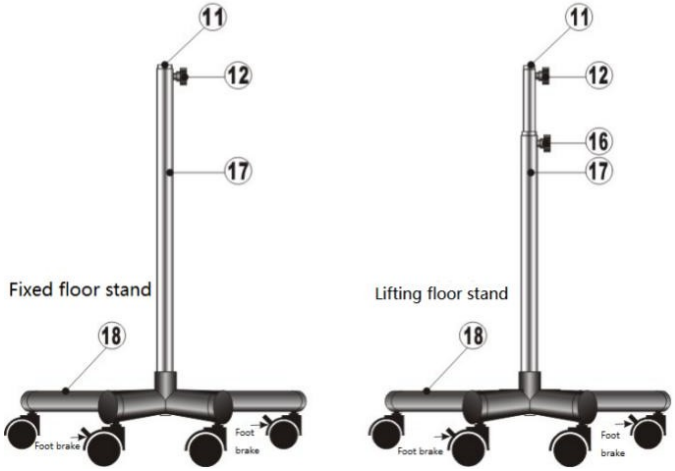

④T字型ジャック ⑫T字型プラグ用ロックネジ ⑬エスケープネジ ⑭壁取り付け用ベースプレート ⑮ベースプレート固定ネジ ⑯リフティングロッド用ロックネジ ④コラム ⑱フットローラー

図2

VII 使用方法

1. ご使用前の確認

1) 梱包を開封し、製品に破損や部品の欠品がないか確認してください。2) 構成リストに基づき、製品の型番、名称、数量、および付属品が構成リストと一致しているか確認してください。問題が見つかった場合は、速やかにメーカーにご連絡ください。

3)取扱説明書をよく読み、設置手順に従ってください。

2. 設置および使用

1)壁掛け用クランプの取り付け：壁上の適切な位置を選び、図 3-1 に示す寸法に従って、直径 6mm、深さ 30mm の取り付け穴を 4 箇所開けます。拡張チューブを取り付け、直径 4mm のセルフタッピングネジを使用して、壁取り付け用ベースプレート⑭を壁に取り付けます

ネジ（直径4mm）を使用して、壁面取り付けベースプレート⑭を壁に取り付けてください（図3-1、2を参照）。T字型
プラグイン⑧をT字型ジャック④に突き合わせ、T字型プラグインの固定ネジ⑫を締めてください。

2)テーブルおよびガイドクランプの取り付け：マウントを天板またはガイドレールの適切な位置に置き、固定ネジ⑬を締め、

T字型プラグイン⑧をT字型ジャック④に差し込み、T字型

差し込み式ロックネジ⑫を締めてください。

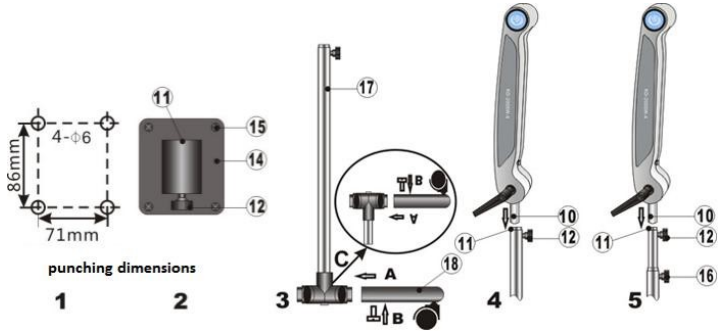

図 3

3) 固定ブラケットとリフトブラケットの取り付け：

(1) ブラケットの組み立て：まず、図3-3の矢印Aの方向に、コラム④の下部にある5つの爪と5つのフットローラー⑱を1つずつ位置合わせします。次に、矢印Bの方向に固定ネジを取り付けて締め付けます

。

(2) ランプの取り付け：図3-4、5に示す方法に従って、T字型プラグイン⑧を
T字型ジャック④を図3-4、5に示す方法に従って突き合わせ、T字型プラグインのロックネジ⑫を締めます。

3. 使用方法

1)電源アダプターをネットワーク電源および電源ソケット⑨に接続し、電源スイッチ⑥をオンにすると、ランプが点灯します。

2)スポット調整リング②を回すと、スポットの大きさを変更できます。

3)この検査用ランプには 3 段階の明るさ調整機能があり、

電源を入れるたびに、明るさは最大になります。明るさ低下ボタン⑤を押すと、明るさを下げることができます。明るさ上昇ボタン④を押すと、明るさを上げることができます。

4)片手でランプヘッドを持ち、もう片方の手でホースの下端を持ちます。ホースを任意の角度に曲げて、照明の角度や位置を変えることができます。

荷田歯科 kada dental
荷田歯科機器・器具・用品の通販

連絡先
kadashika.jp@gmail.com
URL:https://www.kadashika.jp/